ООО «НАГ»
+7 (343) 379-98-38
sales@nag.ru

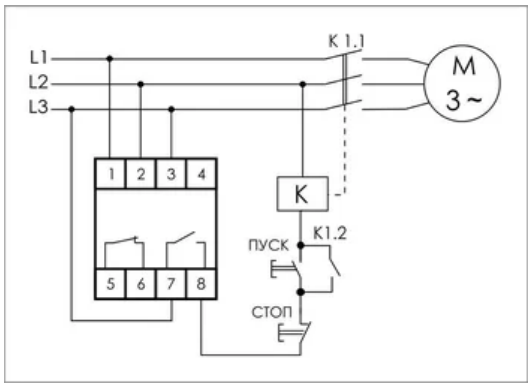

Реле контроля фаз для сетей с изолированной нейтралью CKF-11 (монтаж на DIN-рейке 35мм; регулировка

EA04.004.003

Общие

Вид товара	Реле контроля фаз
Высота,м	0.036
Количество нормально замкнутых (НЗ) контактов	1
Количество нормально разомкнутых (НО) контактов	1
Ширина,м	0.076
Гарантийный срок	2 года