ООО «НАГ»
+7 (343) 379-98-38
sales@nag.ru

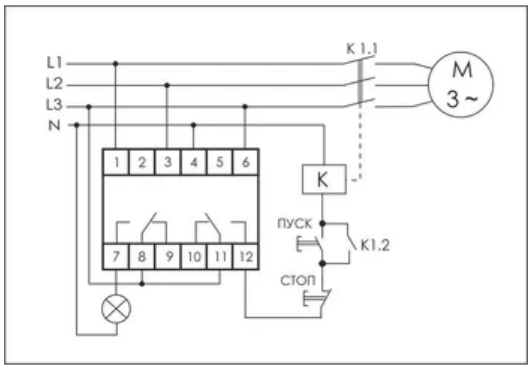

Реле контроля наличия и чередования фаз CKF-318-1 (контроль чередования; слипания фаз; регулировка в

EA04.002.007

Общие

Вид товара	Реле контроля фаз
Высота,м	0.02
Количество переключающих контактов	2
Ширина,м	0.075
Гарантийный срок	2 года