ООО «НАГ»
+7 (343) 379-98-38
sales@nag.ru

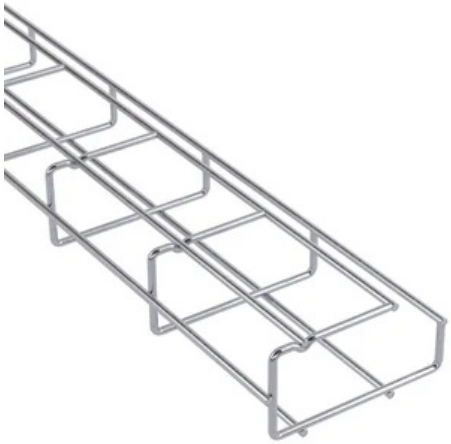

DKC Лоток проволочный G-образный 100x50, L=2000, ⌀4м FC5010G

1279100

Описание

Проволочный лоток G-типа предназначен для прокладки прямых участков кабельной трассы, изготовление поворотов и разветвлений для кабельной трассы. Преимуществом является легкий и быстрый безвинтовой монтаж к потолку или стене с помощью кронштейнов FC37308 с безопасной рабочей нагрузкой до 5 кг/м. Высота лотка – 50 мм, ширина основания – 100 мм, длина – 2000 мм, диаметр проволоки - 4 мм.